Manipulador

Ergonomix M 2000 346
Variantes de Demmeler Ergonomix M 348
Detalles de equipamiento 350
Accesorios 352
Tableros 354
Robotix LP 356
Aplicación Robotix IP 358

Demmeler Ergonomix M

OUR PERFORMANCE
makes THE DIFFERENCE

Demmeler Ergonomix M
2 | 4 | 8 toneladas

Con la inteligente disposición de todo el sistema mecánico, los desarrolladores de Demmeler han logrado un espacio de trabajo de dimensiones inigualables a la vez que se mantiene la pequeña superficie del manipulador Demmeler Ergonomix M. De este modo, el manipulador siempre coloca las cargas más pesadas en la posición ideal.

Una característica especial de la gama de productos Demmeler Ergonomix M es el gran radio de giro de hasta 180°, lo que en muchas piezas conlleva la ventaja de poder trabajarlas en una sola operación de sujeción sin tener que hacer giros adicionales. Los productos de Demmeler ofrecen así una excelente relación calidad-precio.

Demmeler Ergonomix M 2000

Soldadura y montaje flexibles

¡Demmeler Ergonomix M pone su pieza en su sitio!

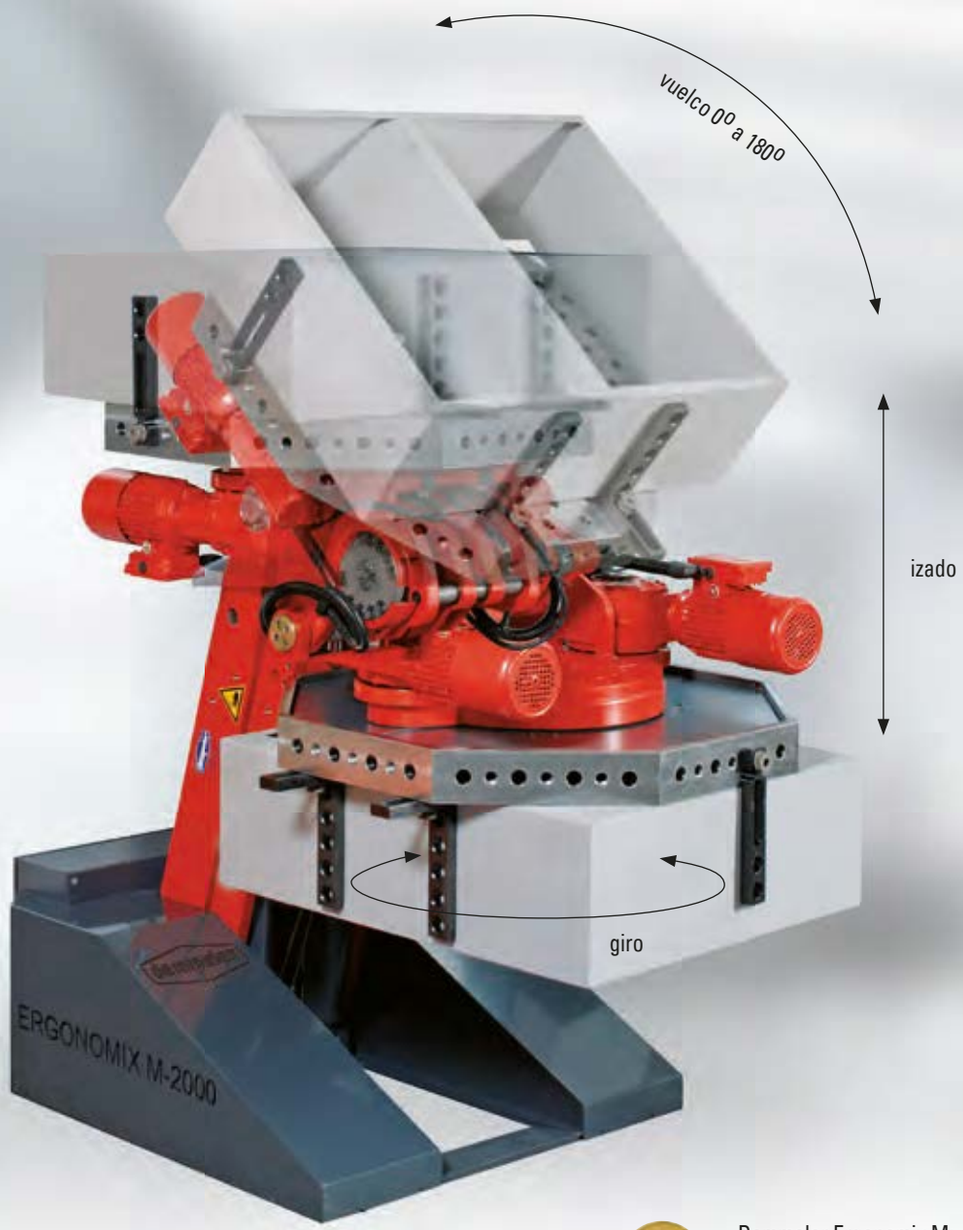

Demmeler Ergonomix M:
galardonado con el premio federal
2011 por servicios innovadores para los oficios

Demmeler Ergonomix M 2000

Posicionamiento sencillo con un gran espacio de trabajo

Posicionamiento exacto

Los ejes de desplazamiento mueven su pieza a la posición deseada dándole a un botón, también en caso de repetición continuada del paso de trabajo. Y para que aún sea más fácil, hemos dotado a los manipuladores con el control Teach opcional.

Las posiciones individuales se ajustan a mano y se pueden guardar. A continuación, el manipulador repite el programa todas las veces que usted quiera. De este modo, aumenta su productividad y calidad.

- Se elimina el giro o el volteo repetidos y laboriosos de las piezas, p. ej., mediante una grúa, se reducen enormemente los tiempos muertos y se aumenta significativamente la productividad
- Se produce un mayor rendimiento de fusión al soldar, ya que la mayoría de cordones de soldadura se pueden ejecutar en posición óptima (posición horizontal).

Nuestros "delincuentes habituales" facilitan su trabajo

Eximen a los trabajadores de las duras tareas de manipulación y permiten una postura de trabajo ergonómica. El esfuerzo que hay que realizar en los procesos de soldadura se reduce a la vez que se mantiene una gran precisión. Todo ello permite reducir las bajas de personal por enfermedad o lesiones.

Demmeler Ergonomix M

Variantes

SUS VENTAJAS SON:

- Gran espacio de trabajo
- Altura de construcción reducida
- Radio de giro exclusivo hasta 180°
- Trabajo ergonómico
- Mayor flexibilidad
- Más seguridad en el lugar de trabajo
- Aumento de la productividad

Descripción ▲ Aplicación ▼

Aplicación ▼

NOTA:

Seleccione el tablero deseado para su manipulador entre nuestra extensa gama.
El tablero no se incluye en el volumen de suministro.
Estaremos encantados de ofrecerle datos de interconexión/medidas de conexión para elementos tensores del cliente.
Si realiza un pedido, recibirá toda las indicaciones de carga referidas a la superficie de apoyo.

Demmeler Ergonomix M

Cargas 2000/4000/8000 kg

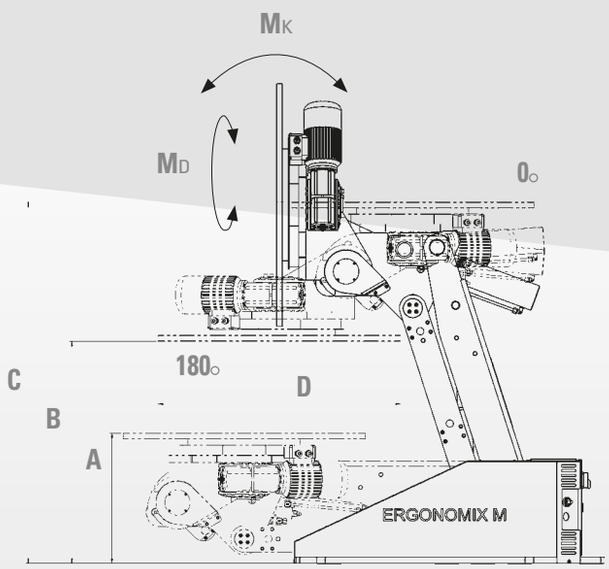

M 2000

M 4000

M 8000

Denominación		M 2000/V1250	M 2000/V2500	M4000	M8000
Carga (sin tablero)	[kg]	2000	2000	4000	8000
D = círculo de desplazamiento máx. a 180°	[mm]	1000	1000	1500	2000
Máx. n.º de revoluciones	[r. p. m.]	2	2	2	1,5
Par de giro	[Nm]	**1250**	**2500**	**5000**	**10 000**
Ángulo de vuelco	[°]	180	180	180	180
Par de vuelco	[Nm]	8000	8000	32 000	64 000
A = altura mín	[mm]	490	490	747	853
B = altura máx. en giro de 180°	[mm]	970	970	983	1142
C = altura máx. en giro de 90°	[mm]	1480	1480	1685	1940
Mando		✓	✓	✓	✓
Control de velocidad 10 marchas		✓	✓	✓	✓
Interruptor de pedal		✓	✓	✓	✓
Motores/Eje giratorio		1	2	2	2
N.º artículo		M02-02000-006	M02-02000-007	M04-04000-000	M08-08000-000

Las medidas indicadas se refieren al manipulador sin tablero

Detalles de equipamiento

Mando

Pulsador de pedal

MANDO

- Potenciómetro de 10 marchas con pantalla digital
  Posibilidad de ajuste reproducible de la velocidad
- De modo alternativo, puede llevar un potenciómetro de 1 marcha
- Longitud de cable 5 m

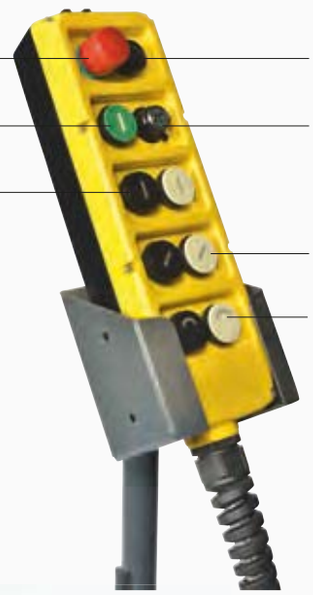

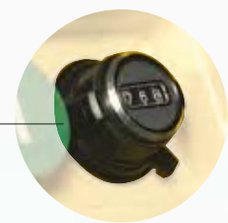

PULSADOR DE PEDAL

- Pulsador de pedal para controlar el eje de giro del manipulador al pulsar el pedal para giro a la izquierda o la derecha
- Pulsador de pedal con función de parada de emergencia. Si se pisa el pedal, se detiene inmediatamente el movimiento del eje de giro (función antipánico)
- Al controlar el eje de giro con el pulsador de pedal, no se puede pulsar la tecla de confirmación.
- Máximo estándar de seguridad en el eje giratorio mediante una prueba de frenos certificada en la que se comprueba que los frenos del motor no presenten desgaste.

Posición ideal en todos los grados de libertad

El compañero de trabajo ideal para cada día tanto en la soldadura como en el montaje

• Opción móvil

Control Teach

- Hasta 100 programas con 50 posiciones cada uno
- Manejo mediante pantalla táctil
- El movimiento empieza al pulsar la tecla de confirmación
- Puede programarse sin conexión a Internet
- Permite la edición de programas en el editor de textos
- Transmisión de datos por interfaz USB
- Pantalla de 10“

Descripción ▼

Puede ajustar las posiciones manualmente con las teclas y guardar posiciones individuales en el programa de piezas pulsando una tecla en el control Teach. De este modo, mantendrá un proceso de movimiento homogéneo de posición a posición. Esto también permite guardar distintos programas de piezas y activarlos de ser necesario.

Tipo	N.º artículo
M 2000	Z00-01001-008
M 4000	Z00-01001-011
M 8000	Z00-01001-012

Escáner láser

- Protección de personas y componentes
- Radio de escaneado 3 m (otros alcances previa solicitud)
- Retirada tras infracción de campo mediante un interruptor de llave integrado en las puertas del armario de distribución
- Indicación de estado del campo de protección en las puertas del armario de distribución

Aplicación ▼

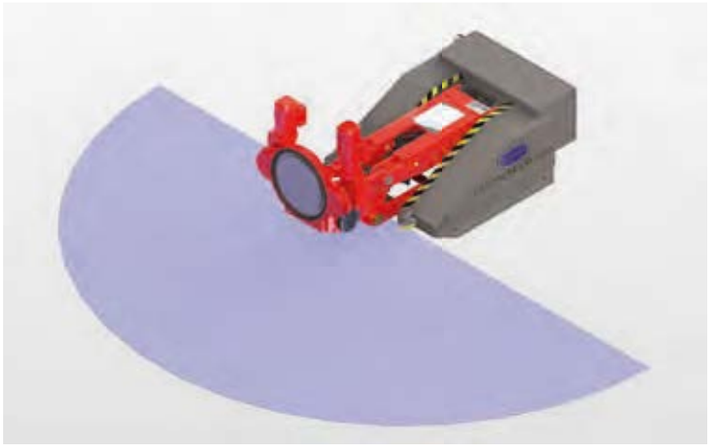

Tipo	N.º artículo
M 2000	Z00-01010-001
M 4000	Z00-01010-001
M 8000	Z00-01010-001

Paso giratorio

- Paso giratorio eléctrico con hasta 18 anillos
- Para ejecución de señales y potencia máx 5 A, 380 V
- Ideal para consultas de estado de dispositivos

Aplicación ▼

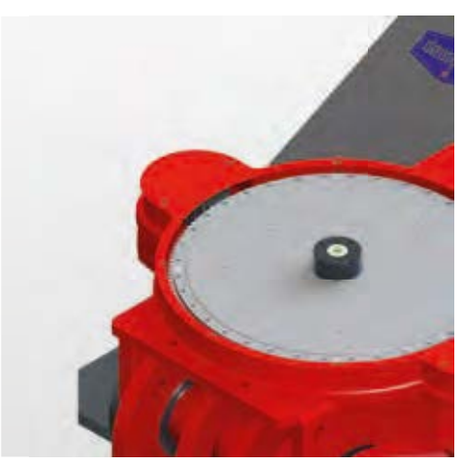

Paso giratorio	N.º artículo
Por encargo	

Placa de base

- Con la placa de base, se puede montar el manipulador sin tener que estar anclado al suelo
- De forma opcional, se puede entregar la placa de base con engarces integrados para apiladora

Aplicación ▼

Placa de base	N.º artículo
Sin engarces para apiladora	00068212
Con engarces para apiladora	00091670

Conexión a tierra

- Conexión a tierra para paso de la masa de soldadura desde la mesa o el dispositivo montado hasta la interconexión situada junto al armario de distribución, incl. contactos por rozamiento y acoplamiento rápido

Aplicación ▼

Conexión a tierra	N.º artículo
M2000	Z00-01000-002
M4000	Z00-01000-008
M8000	Z00-01000-003

Tableros con rosca M24

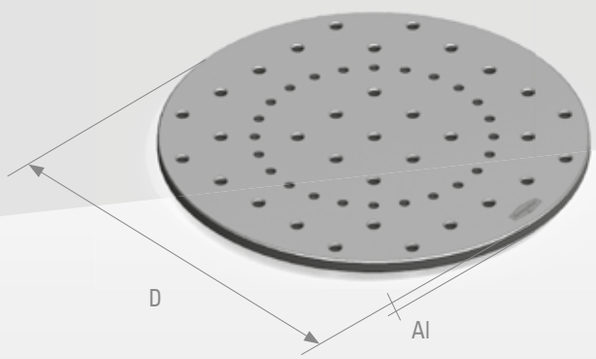

Descripción ▼

- Tablero con rosca M24
- Incluye chapa protectora en la parte inferior, como protección contra colisiones

Tipo	Ø	Al en mm	Trama	N.º artículo
M2000	800	25	100x100	00059396
M4000	1000	30	100x100	00071838
M8000	1500	45	100x100	00064406

Placa matriz perforada de mesa de cambio

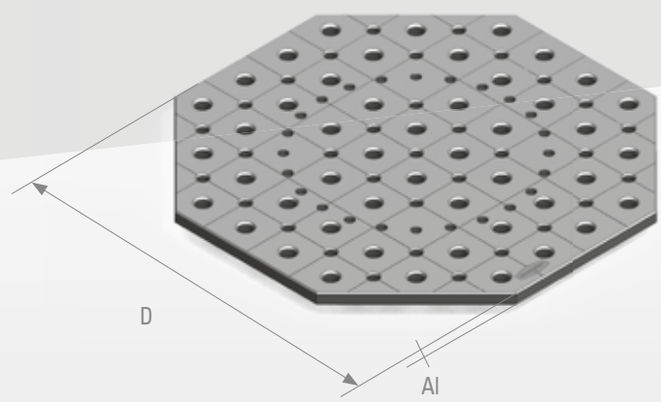

Descripción ▼

- Placa matriz perforada de mesa de cambio con orificios D28 en trama de 100 x 100 mm y rosca M24 en trama diagonal
- Incluye chapa de cubierta en la parte inferior, como protección contra colisiones

Tipo	D en mm	Al	Trama	N.º artículo
M2000	Ancho de llave 800	25	100x100	D28-02001-221
M4000	Ancho de llave 1000	30	100x100	D28-02001-255
M8000	Ancho de llave 1500	45	100x100	D28-02001-251

Mesa de trabajo 3D octogonal

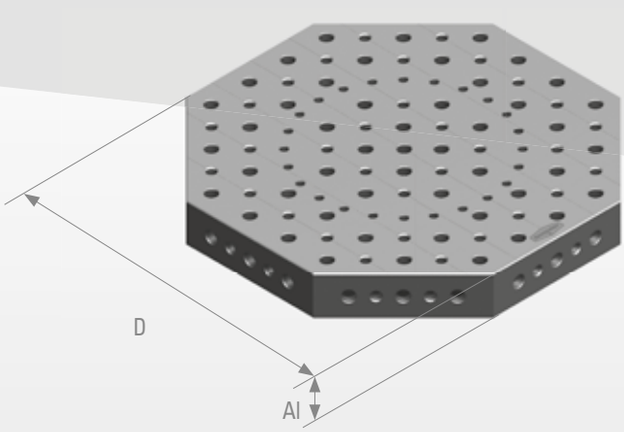

Descripción ▼

- Mesa de trabajo 3D octogonal con orificios D28 en trama de 100 x 100 mm y rosca M24 en trama diagonal
- Incluye chapa de cubierta en la parte inferior, como protección contra colisiones

Tipo	D en mm	Al	Trama	N.º artículo
M2000	Ancho de llave 800	100	100x100	D28-01013-032
M4000	Ancho de llave 1000	100	100x100	D28-01038-028
M8000	Ancho de llave 1500	200	100x100	D28-12009-003

Mesa de trabajo y soldadura 3D

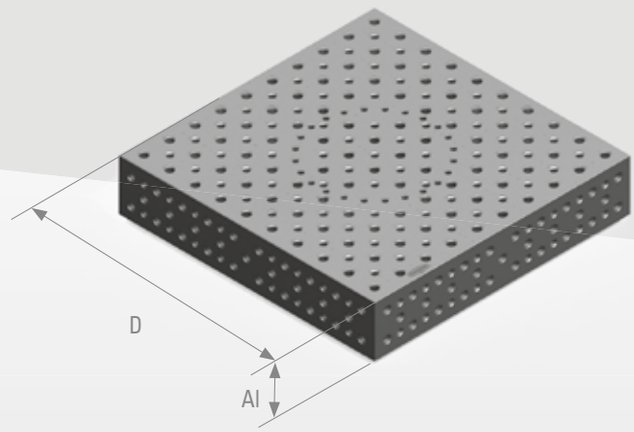

Descripción ▼

- Mesa de trabajo y soldadura 3D con orificios D28 en trama de 100 x 100 mm y rosca M24 en trama diagonal
- Incluye chapa de cubierta en la parte inferior, como protección contra colisiones

Tipo	D en mm	Al	Trama	N.º artículo
M2000	1000x1000	200	100x100	D28-01001-132
M4000	1200x1200	200	100x100	D28-01056-053
M8000	1500x1500	200	100x100	D28-01031-071

Robotix LP

Posicionamiento exacto en todos los grados de libertad

EL POSICIONADOR ESTÁ DISPONIBLE EN TRES ETAPAS DE CONSTRUCCIÓN

- solo con eje de altura
- con eje de altura y eje giratorio 1
- con eje de altura, eje giratorio 1 y brazo saliente con eje giratorio 2

La gama de productos Robotix de Demmeler es especialmente recomendable si hay que posicionar piezas de forma muy precisa y repetida en todos los grados de libertad.

En la etapa de construcción 3.), tiene la posibilidad de posicionar su pieza en el ángulo y la altura deseados. El posicionador puede usarse en lugares de trabajo manuales con un sencillo control manual; como opción, el Robotix LP está indicado para integrarlo en una célula robotizada. Detalles previa solicitud.

De este modo, todos los ejes se integran mediante el control robotizado de forma libremente programable. Con este modelo de manipulador, también le ofrecemos la solución ideal adaptada a sus requisitos. Previa solicitud, podemos ofrecerle todos los periféricos, incluidos los ejes lineales.

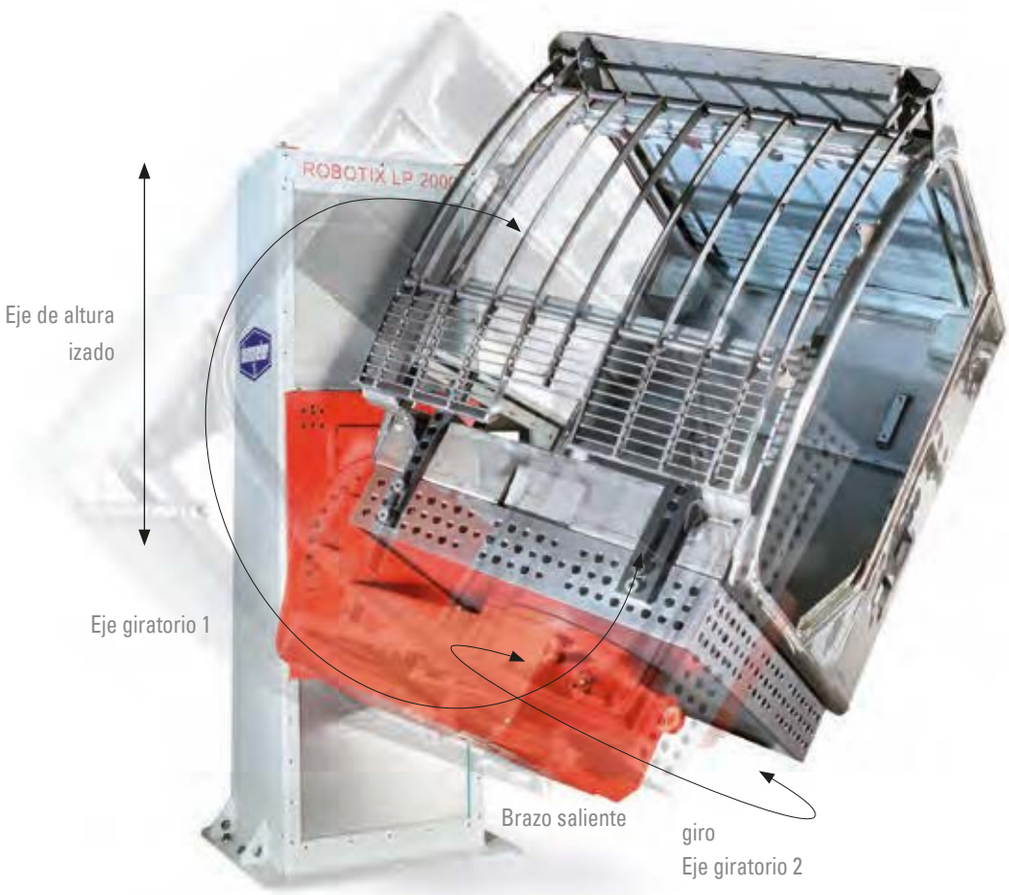

Robotix LM

Robotix LP

LP-2000, LP-4000, LP-8000, LP-16000, LP-25000

SUS VENTAJAS:

- Permite posicionar las piezas de forma muy precisa
- Alta exactitud de repetición
- Indicado para integración en una célula robotizada

SERIE DE PRODUCTOS ESTÁNDAR DISPONIBLE:

- Carga de 2000 - 25 000 kg
- LP-2000, LP-4000, LP-8000, LP-16000, LP-25000

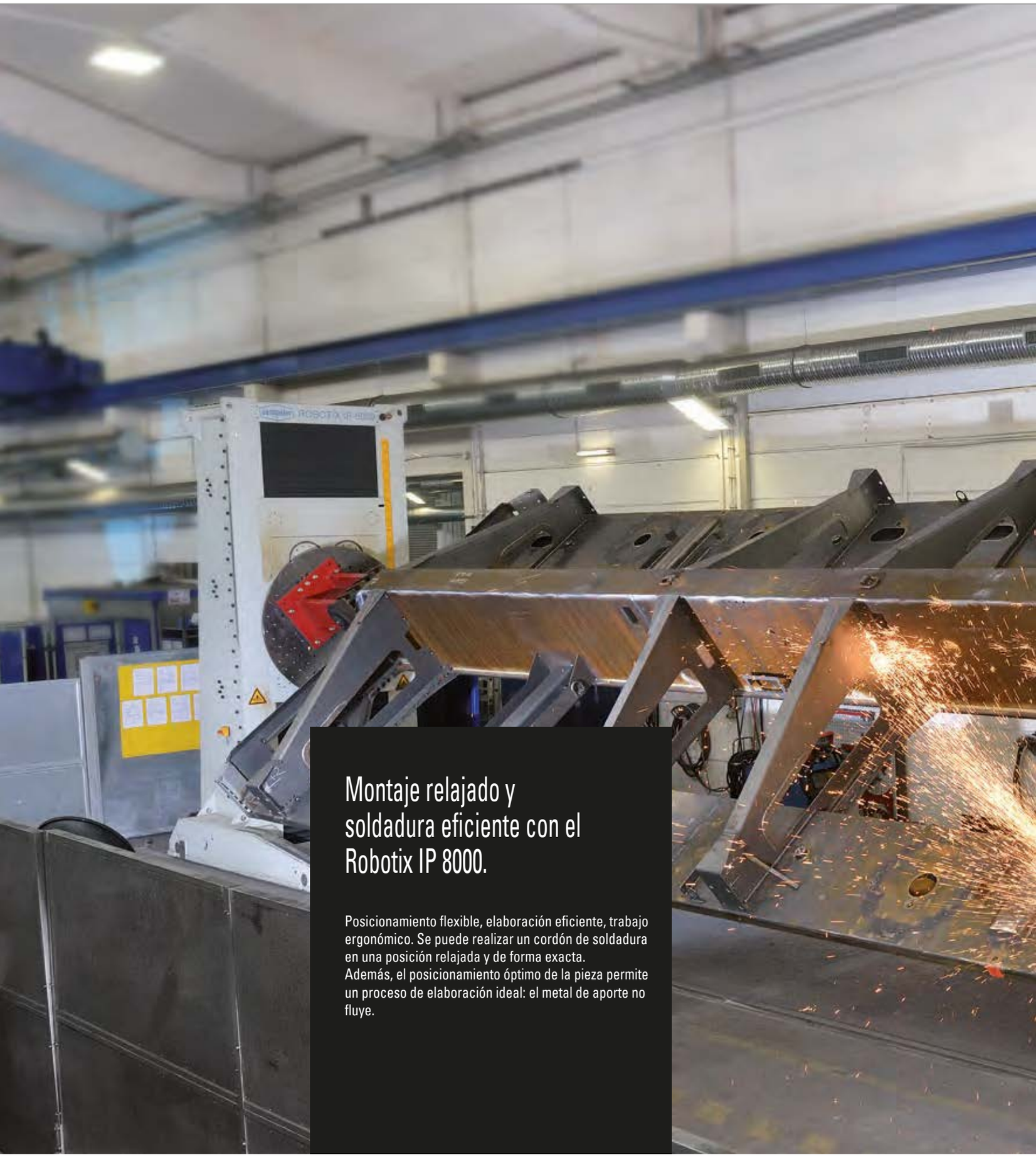

Montaje relajado y soldadura eficiente con el Robotix IP 8000.

Posicionamiento flexible, elaboración eficiente, trabajo ergonómico. Se puede realizar un cordón de soldadura en una posición relajada y de forma exacta. Además, el posicionamiento óptimo de la pieza permite un proceso de elaboración ideal: el metal de aporte no fluye.

ROBOTIX IP-8000
PSM

demmeler
ROBOTIX
IP 20000

Unidades de giro con el Robotix IP 20000

Podemos ofrecerle el producto adecuado de una gran cantidad de soluciones.
Envíenos sus especificaciones y estaremos encantados de realizarle una oferta sin compromiso.

ROBOTIX LP-8000